CONEXION TANDEM

Schema de conexion

Coupler 2 moteurs TANDEM

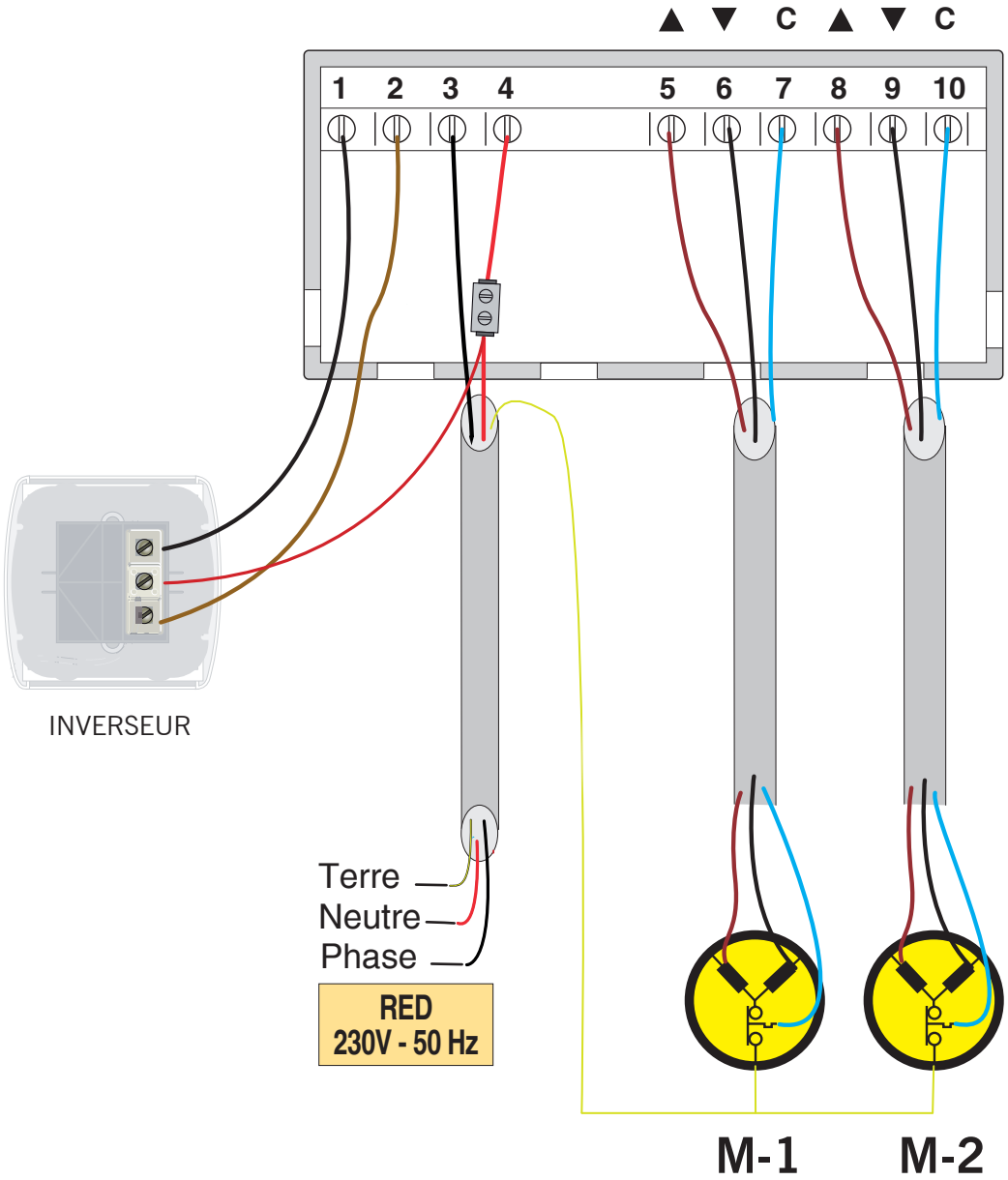

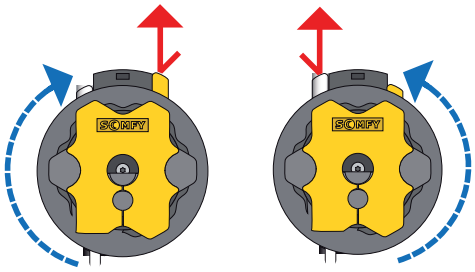

M-1

Le moteur connecté aux pôles 5-6 et 7 sera le moteur professeur, le réglage des fins de course est fait seulement dans ce moteur.

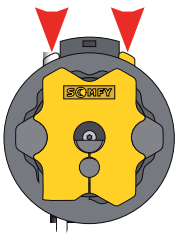

M-2

Le moteur connecté aux pôles 8-9 et 10 doit avoir les finales de course toujours pressées.