Despiece modelo 4018

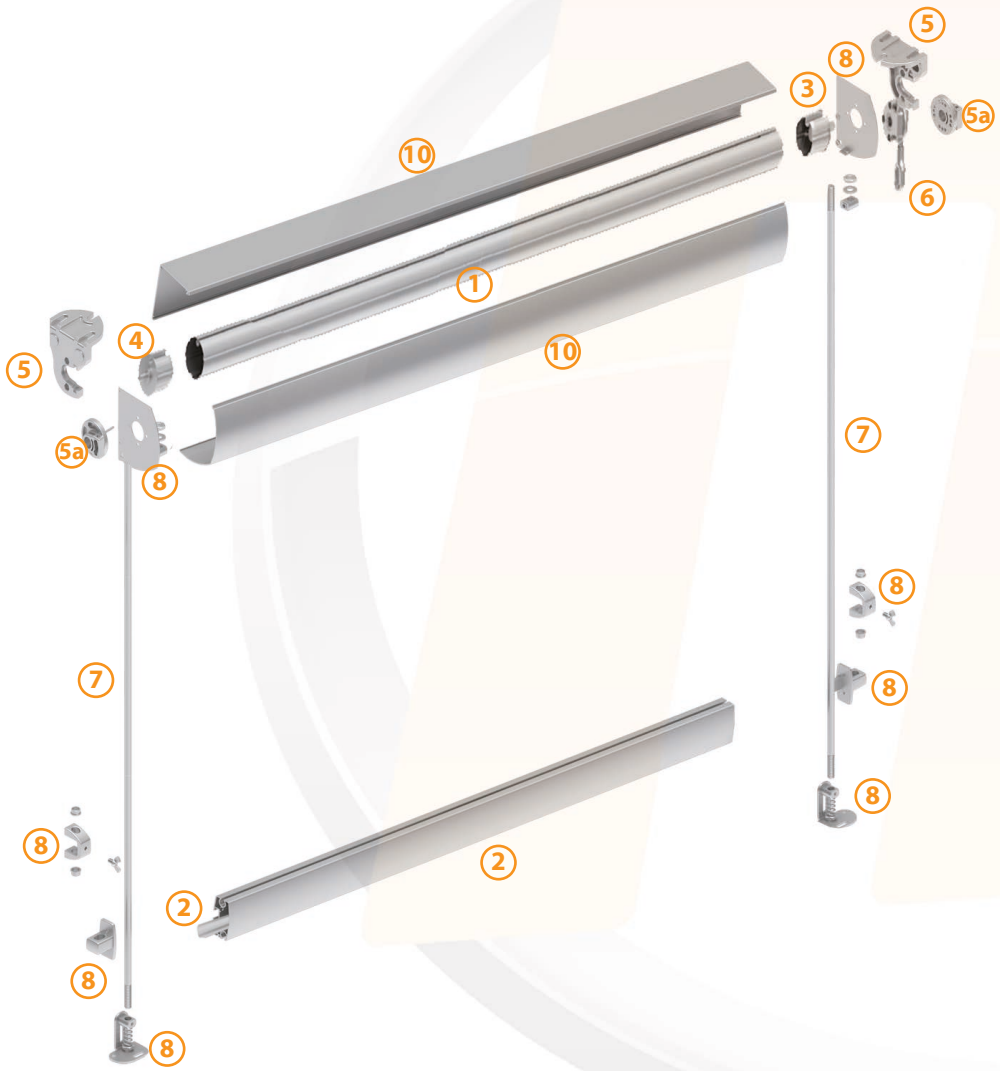

1
300178___00
Barra de enrolle de 78

2 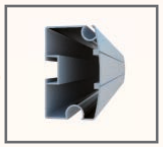
404018_____
Perfil carga 1018

3 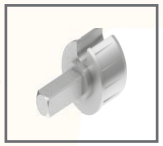
35027810000
Casquillo máquina 78

4
35017800000
Casquillo punta de 78

5
480110110__
Soporte S-10 GV C/E

5a
481401800__
Nylon sin espiga

6
550119000__
Máquina GR larga

7
36071430000
Cable de 3mm inox

7
36101460000
Varilla de 10mm inox

8
994018020__
Kit fijación cable/varilla

9 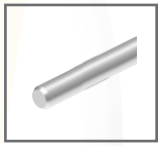
32018030000
Barra refuerzo

10
390048_____
Perfil cofre 4018